9-тонная ОСЬ ЕВРО **3-**го поколения с новой колесной опорой

с **1-**го квартала **2024** г.

Общие сведения

В ходе непрерывной оптимизации продуктов GIGANT в 9-тонную ОСЬ ЕВРО DOKH2 09010 внесены улучшения. Особое внимание при этом было уделено колесной опоре!

Переход на 3-е поколение 9-тонной ОСИ ЕВРО DOKH3 произойдет в 1-м квартале 2024 г.

Что изменяется**?**

- Тормозной диск больше не крепится колесными болтами на фланце, а крепится напрямую болтами Torx к внешнему кольцу блок-подшипника (устройство ступенчатого подъема).

Текущая версия ЕВРО-оси **DOKH2**	**3-**е поколение ЕВРО-оси **DOKH3** с **1-**го квартала **2024 г.**
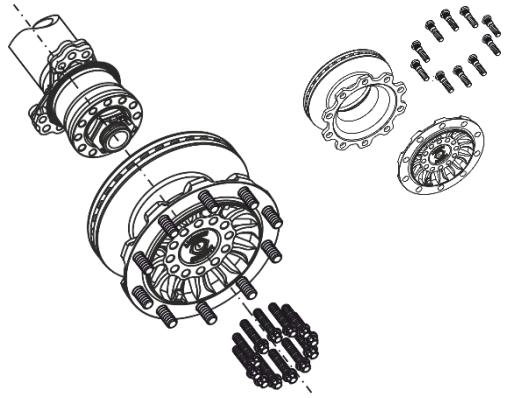	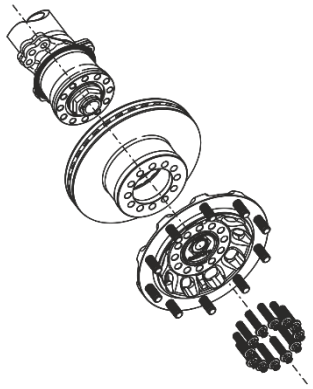

- Гайка оси в исполнении с левой/правой резьбой с прорезью для зажимания на шейке оси для фиксации заменена на унифицированную гайку оси с буртом и двусторонней правой резьбой.

Текущая версия ЕВРО-оси **DOKH2**	**3-**е поколение ЕВРО-оси **DOKH3** с **1-**го квартала **2024 г.**
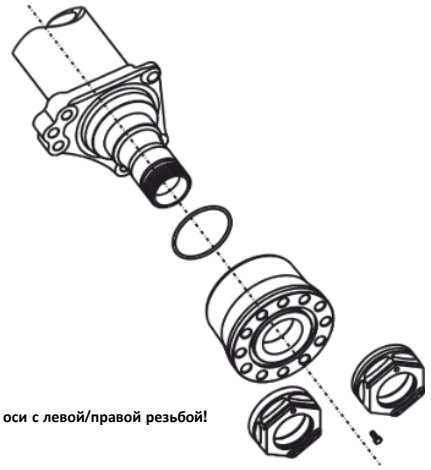	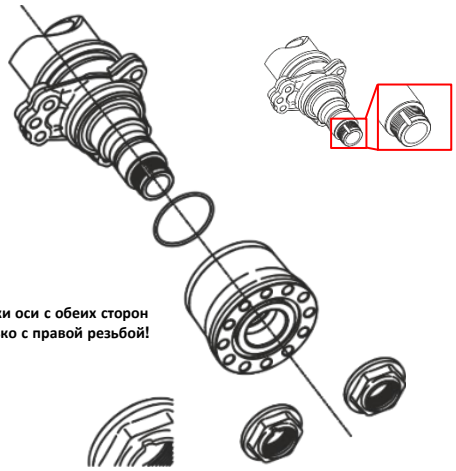

- Вес фланца оптимизирован путем выемок (отверстий) и использования съемного пластмассового колпака ступицы.

Текущая версия ЕВРО-оси **DOKH2**	**3-**е поколение ЕВРО-оси **DOKH3** с **1-**го квартала **2024 г.**
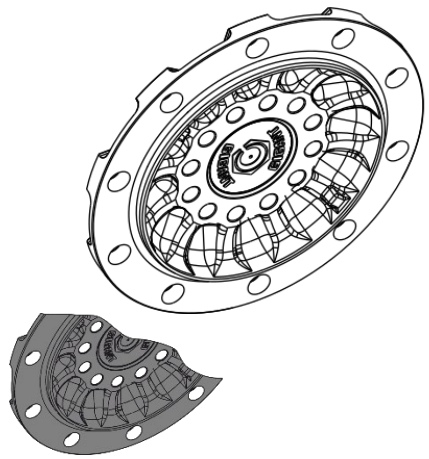	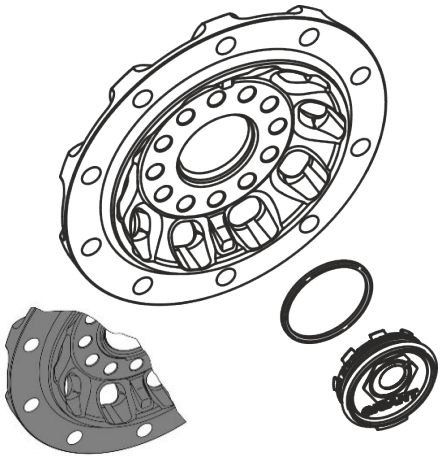

Что это означает**?**

- Тормозной диск
  - Благодаря непосредственному креплению тормозного диска к устройству ступенчатого подъема при замене тормозного диска больше не нужно выбивать и вбивать болты крепления колеса на колесном фланце.

    Сокращение времени на замену тормозных дисков!

- Колесная опора
  - Унифицированная гайка оси с буртом и правой резьбой в сочетании с пазом в шейке оси упрощает работу. Больше не нужно следить за типом резьбы. Нет необходимости извлекать стопорный винт и перед демонтажом отжимать прорезь в гайке оси. Нужно лишь выдавить буртик из паза и отвинтить гайку оси.

- Фланец с колпаком ступицы
  - Благодаря выемкам (отверстиям) во фланце был уменьшен его вес и улучшен доступ воздуха к тормозному диску. Это улучшает отвод тепла при торможении. Съемный колпак ступицы существенно облегчает проверку блок-подшипника (устройство ступенчатого подъема). Специальное уплотнительное кольцо на колпаке ступицы препятствует попаданию внутрь воды.

Подробные сведения об обслуживании можно, как обычно, найти в нашей сервисной и ремонтной книжке ALL IN ONE, доступной для загрузки на нашем сайте (www.gigant.com).

Команда GIGANT будет рада ответить на ваши вопросы и уже сейчас желает вам хорошей поездки.

Составил/проверил:		Одобрил:	
2023.11.06	HU	2023.11.11	DZ
Дата	Подпись	Дата	Подпись