ASSALE EURO da 9t di 3a generazione con nuova testata ruota

dal 1° trimestre 2024

Informazioni generali

Nell'ambito della continua ottimizzazione dei prodotti GIGANT, l'ASSALE EURO DOKH2 09010 da 9t è stato perfezionato. Per questo prodotto l'attenzione si è concentrata sulla testata ruota!

La conversione alla 3a generazione dell'ASSALE EURO DOKH3 da 9 t avverrà nel 1° trimestre 2024.

Cosa cambia?

- Il disco del freno non sarà più fissato con il perno ruota sulla flangia, ma tramite le viti Torx direttamente sull'anello esterno del cuscinetto compatto (unità di sollevamento graduale).

Livello attuale dell'assale EURO DOKH2	3ª generazione assale EURO DOKH3 a partire dal 1° trimestre 2024
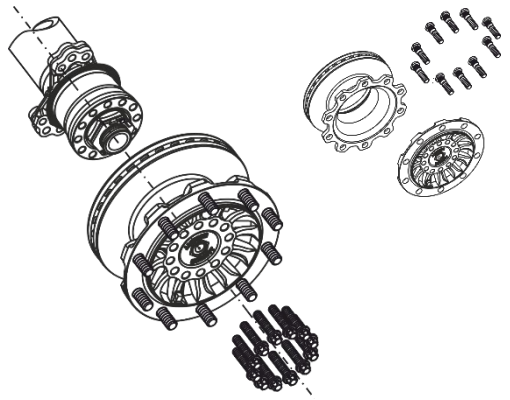	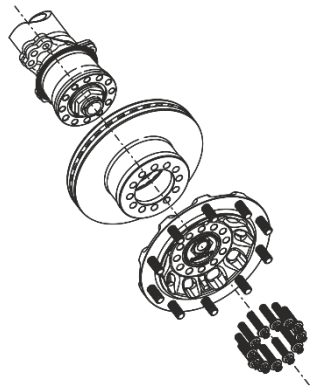

- Il dado assale nella versione con filettatura sinistrorsa/destrorsa e una fessura per il bloccaggio sul fuso dell'assale è stato sostituito da un dado assale con collare e filettatura destrorsa da entrambi i lati.

Livello attuale dell'assale EURO DOKH2	3ª generazione assale EURO DOKH3 a partire dal 1° trimestre 2024
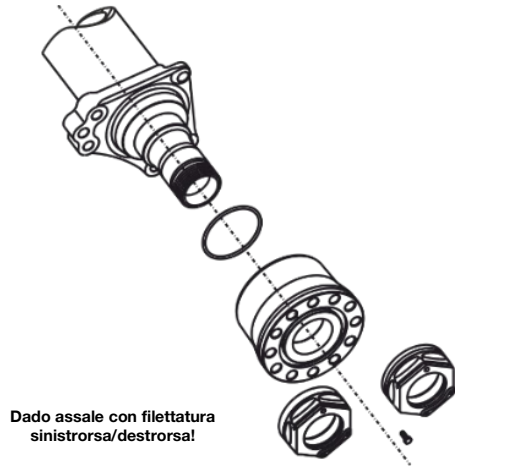	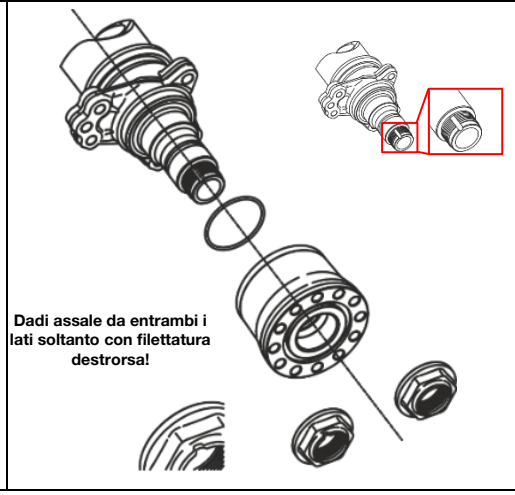

- La flangia è stata ottimizzata in termini di peso con la realizzazione di incavi (fori) e un coprimozzo smontabile in plastica.

Livello attuale dell'assale EURO DOKH2	3ª generazione assale EURO DOKH3 a partire dal 1° trimestre 2024
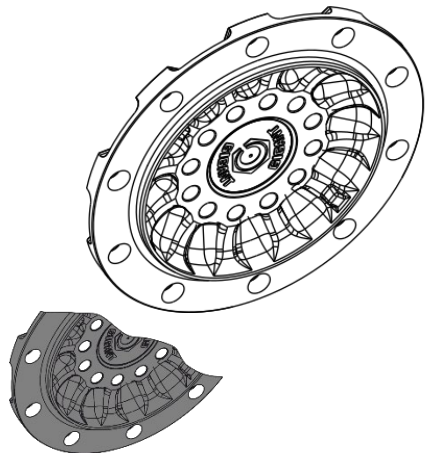	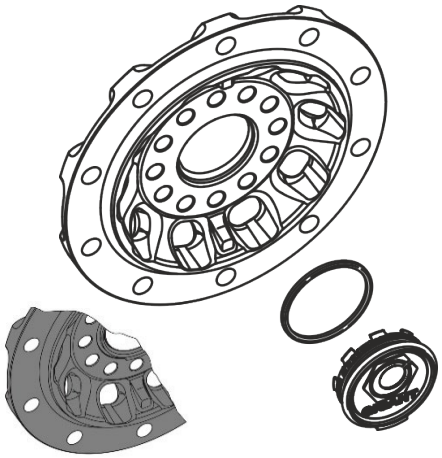

Cosa significa?

- **Disco del freno**
  - Attraverso il collegamento del disco del freno direttamente sull'unità di sollevamento graduale, per la sostituzione dei dischi dei freni non è più necessario rimuovere e inserire i perni ruota sulla flangia porta-ruota.

    Tempi di manutenzione più brevi per la sostituzione dei dischi dei freni!

- **Supporto ruota**
  - Il dado assale con collare e filettatura destrorsa unitamente alla scanalatura del fuso dell'assale rendono la gestione molto più semplice. Non si deve più prestare attenzione alla filettatura destrorsa e sinistrorsa. Non è necessario rimuovere la vite di fermo e, prima dello smontaggio, fare leva sulla fessura nel dado assale. È sufficiente spingere il collare fuori dalla scanalatura e allentare il dado assale.

- **Flangia con coprimozzo**
  - La realizzazione di incavi (fori) nella flangia ha comportato una riduzione del peso e il miglioramento dell'alimentazione dell'aria al disco del freno. In questo modo si ottiene una maggiore dissipazione del calore durante la frenata. Il coprimozzo smontabile facilita notevolmente il controllo del cuscinetto compatto (unità di sollevamento graduale). L'anello di tenuta speciale del coprimozzo garantisce che l'umidità non penetri all'interno.

Informazioni dettagliate sulla manutenzione sono disponibili come sempre nel libretto di manutenzione e riparazione ALL IN ONE sulla nostra home page (www.gigant.com) da dove è possibile scaricarlo.

In caso di domande, il team GIGANT è a vostra completa disposizione e vi augura buon viaggio.

Creato/Controllato:		Approvato:	
06/11/2023	HU	2023.11.11	DZ
Data	Firma	Data	Firma