Sollevatori assali GIGANT per gruppi a sospensioni pneumatiche

Sollevatori assali per gruppi a sospensioni pneumatiche tipo GL70, GL70 HD e FB100

1. Indicazioni generali

I sollevatori assali GIGANT vengono impiegati con gruppi multiasse. Vengono scelti in base al tipo di gruppo a sospensioni pneumatiche e alle possibilità di montaggio sul veicolo. I sollevatori assali vengono forniti sfusi/premontati.

Il comando del sollevatore assale può essere di tipo elettronico, elettropneumatico o pneumatico, manuale o automatico, e non è parte integrante del sollevatore assali.

Solitamente il primo o i primi assali vengono sollevati nel caso di un gruppo a due o tre assali. Questo si traduce in un comportamento di guida più stabile grazie al passo più lungo ed ha effetti positivi anche sull'altezza da terra (inclinazione veicolo). In gruppi a tre assali con assali autosterzanti (AS) è possibile sollevare un assale rigido tenendo conto del rapporto di 1:1 ammesso in caso di assale rigido e autosterzante.

Esempi:

Gruppo a due assali (2 rigidi):	Gruppo a tre assali (2 rigidi + 1 autosterzante):
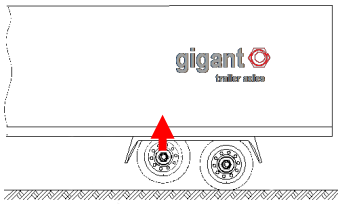	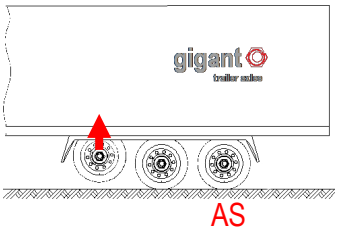
Gruppo a tre assali (3 rigidi):	
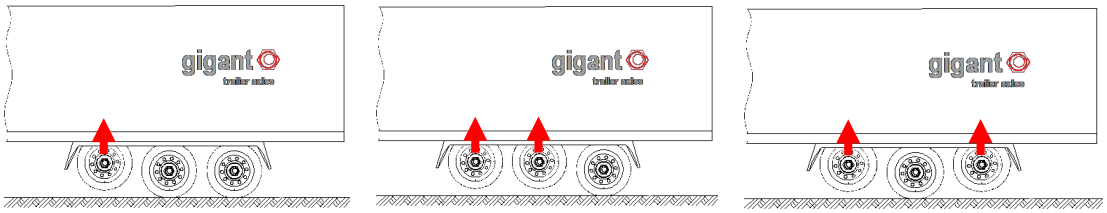	

Attenzione:

- Tenere conto delle dimensioni max. dello spazio di installazione e delle distanze minime quando si sceglie il sollevatore assale e consultare il disegno di installazione.
- La situazione di installazione e il montaggio del sollevatore assale sono riportati nel disegno.
- In caso di componenti rivestiti, prima di montare le parti applicate accertarsi che il rivestimento sia sufficientemente indurito.
- Fare attenzione che l'altezza da terra sia sufficiente.
- Se viene impiegato un sollevatore assale centrale, è necessario dimensionare i supporti trasversali con i rispettivi margini di sicurezza.
- Attenersi alle norme di legge in merito a raggio di curvatura stabilito dalla normativa tedesca sul traffico su gomma, protezione contro il sovraccarico, ecc.
- Le dimensioni di installazione, gli schemi di foratura, ecc. sono riportati nella documentazione tecnica di gigant.
- Osservare le istruzioni di montaggio del fornitore del comando del sollevatore assale. Verificare la compatibilità dei componenti pneumatici forniti event. in dotazione da gigant con i componenti specificati dal fornitore.
- Nella linea che porta al soffietto installare una valvola limitatrice di flusso ed impostarla su una pressione residua di 0,3 bar.

Consiglio!

Prima di montare il sollevatore assale

- Effettuare un controllo dello spazio di installazione
- Verificare la compatibilità con l'impianto delle sospensioni pneumatiche
- Osservare le condizioni quadro stabilite dalla Legge

2. Descrizione della struttura

2.1. Twinlift FB100 (larghezza braccio 100 mm)

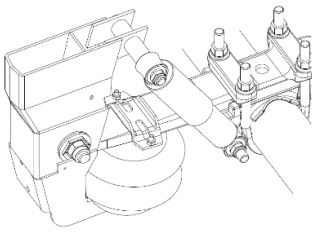

Il Twinlift viene sostenuto soltanto dal cavalletto a sospensioni pneumatiche. La leva del Twinlift viene saldata al cavalletto a sospensioni pneumatiche secondo le specifiche nel disegno. A causa del cavallotto, il Twinlift FB100 può essere montato soltanto sulla balestra monofoglia.

Il Twinlift agisce direttamente sull'assale tramite il braccetto sospensione. Il peso max. sollevabile (assale, cerchioni, pneumatici, cilindri freni, ecc.) è riportato nella documentazione tecnica.

2.2. Twinlift GL70, GL70HD (larghezza braccio 70 mm)

Il Twinlift viene sostenuto soltanto dal cavalletto a sospensioni pneumatiche. L'unità del Twinlift viene avvitata sul cavalletto a sospensioni pneumatiche.

Il Twinlift agisce direttamente sull'assale tramite il braccetto sospensione. Il peso max. sollevabile (assale, cerchioni, pneumatici, cilindri freni, ecc.) è riportato nella documentazione tecnica.

Generazione 1 fino al 2022:
(Smontare la piastra di ancoraggio per il montaggio)

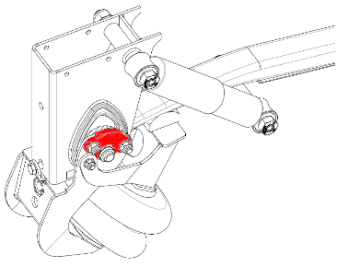

Generazione 2 a partire dal 1° trimestre 2022
(Collegamento a vite laterale allentato per il montaggio)

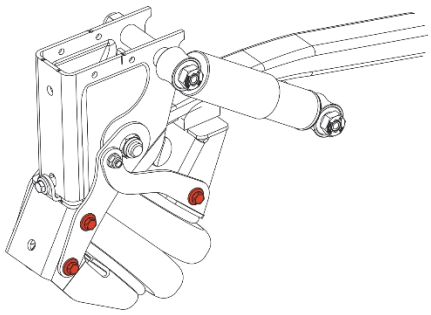

2.3. Sollevatore assale laterale (SAL) per FB100 (larghezza braccio 100 mm)

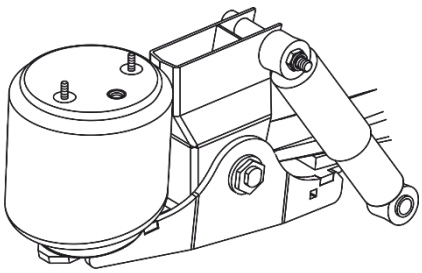

Il sollevatore assale laterale (SAL) viene sostenuto dal longherone dello chassis. Il punto di rotazione è rappresentato dal collegamento a vite braccio sul cavalletto a sospensioni pneumatiche. Il SAL può essere montato a sinistra o a destra.

A causa dell'azione del SAL su un unico lato, l'assale risulta leggermente più basso su un lato. Considerare quest'aspetto quando si sceglie il lato di montaggio, ad esempio tenendo conto delle condizioni stradali.

2.4. Sollevatore assale centrale (SAC) per tubi asse aventi un diametro di 127 mm

2.4.1. Sollevatore assale centrale (SAC) con sospensione per braccio di sollevamento

Il sollevatore assale centrale (SAC) viene sostenuto dalla traversa dello chassis. Il punto di rotazione si trova nella sospensione. Il supporto viene saldato sul corpo assale.

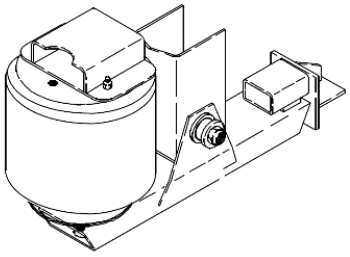

Il SAC viene montato al centro dell'assale sullo chassis. Per il controsupporto del soffietto a sospensione pneumatica e per la sospensione potrebbe essere event. necessario utilizzare altre traverse nello chassis. Per la saldatura del supporto al corpo assale gigant osservare le istruzioni di saldatura.

2.4.2. Sollevatore assale centrale sul profilo a C (SAC-C)

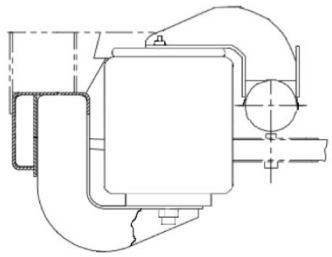

Il sollevatore assale centrale (SAC-C) viene sostenuto sulla traversa del profilo a C dal sostegno saldato del soffietto. Il braccio di sollevamento è saldato sul corpo assale. L'assale viene spinto verso l'alto con il soffietto a sospensione pneumatica montato tra relativo sostegno e braccio di sollevamento.

Il SAC-C viene montato al centro dell'assale e della traversa del profilo a C. Durante la saldatura osservare le istruzioni di saldatura.

2.4.3. Sollevatore assale centrale (SAC) con braccio di sollevamento saldato sul corpo assale

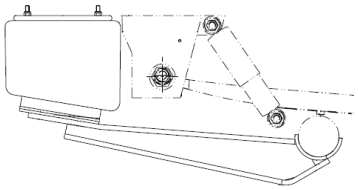

Il sollevatore assale centrale (SAC) viene sostenuto dal soffietto a sospensione pneumatica sulla traversa dello chassis. Il punto di rotazione si trova nel dado del braccio. Il braccio di sollevamento viene saldato con il corpo assale.

Il SAC viene montato al centro dell'assale sullo chassis. Per il controsupporto del soffietto a sospensione pneumatica potrebbe essere event. necessario utilizzare una traversa nello chassis. Per la saldatura del braccio di sollevamento sul corpo assale gigant osservare le istruzioni di saldatura.

2.4.4. Sollevatore assale centrale (SAC) con fune

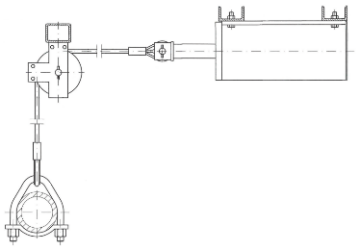

L'assale viene tirato verso l'alto con una fune tramite rulli di rinvio. Viene utilizzato un cilindro pneumatico come dispositivo di traino. Questo particolare modello viene utilizzato in caso di notevoli problemi di spazio.

Il cilindro pneumatico viene avvitato al centro dello chassis in direzione longitudinale (si consiglia un profilo ad U da 80 mm). Anche il supporto del rullo di rinvio viene fissato sullo chassis (si consiglia un tubo quadro da 80x6 mm).

Attenzione:

Per il funzionamento sicuro di tutti i sollevatori assali utilizzare un impianto elettrico conforme alle normative UE o nazionali pertinenti.

Consiglio!

Per avere uno spazio libero sufficiente sotto allo pneumatico sollevato, gigant consiglia di impostare una corsa di sollevamento di almeno 100 mm (tenendo conto dell'altezza di marcia e del dato EH_{Lift} indicato nei disegni).

3. Informazioni sulla saldatura) componenti applicati

Tranne che per il Twinlift, per i gruppi a sospensioni pneumatiche GL70 e GL70 HD i componenti applicati devono essere saldati sullo chassis. Un'eccezione può essere fatta event. per il fissaggio del soffietto a sospensione pneumatica nel caso di sollevatore assale unilaterale (SAU) e sollevatore assale centrale (SAC) quando il supporto per il soffietto a sospensione pneumatica sullo chassis è sufficiente per un collegamento a vite.

Importante!

- È possibile evitare danni ai cuscinetti non fissando la messa a terra del dispositivo di saldatura sui componenti dell'assale.
- Non è consentito saldare e fissare la messa a terra sul braccio di guida.
- Durante i lavori di saldatura proteggere il braccio di guida e i soffietti a sospensione pneumatica da perle di saldatura, elettrodi e pinze per saldatura.
- Non sono consentite puntature o inizi di cordoni di saldatura a 20 mm dai bordi angolari dei componenti.

- I cordoni di saldatura devono essere realizzati conformemente al livello di qualità B della DIN EN ISO 5817. Per l'esecuzione dei cordoni di saldatura consultare i disegni dei componenti da saldare.
- Evitare la formazione di incisioni marginali e crateri finali.
- Durante la saldatura osservare le specifiche dei materiali dei componenti gigant. Le piastre dei soffietti (con e senza profilo ad U saldato) sono realizzate con il materiale 3235JR.
- **Le indicazioni per la saldatura (tipo di saldatura, lunghezza del cordone di saldatura, ecc) sono riportate nel disegno di montaggio.**

3.1 Leva di sollevamento sul cavalletto a sospensioni pneumatiche - Twinlift FB100

Dimensioni di montaggio/dettagli del cordone di saldatura:

Attenersi alle informazioni generali di saldatura e alle informazioni riportate nel disegno di montaggio.

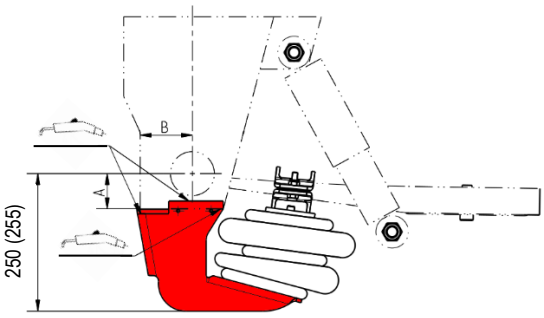

Misura A = 65 ± 5 mm
Misura B = 100 ± 5 mm
Larghezza cavalletto a sospensioni pneumatiche: 127 ± 2 mm

Importante!

Proteggere i soffietti a sospensione pneumatica e i bracci dagli spruzzi di saldatura e dal calore eccessivo.

Se il Twinlift viene saldato su un cavalletto a sospensioni pneumatiche con profilo a C, la distanza dal "centro della piccola boccola conica sul cavalletto a sospensioni pneumatiche" allo "spigolo inferiore leva di sollevamento" passa da 250 mm a 255 mm.

3.2 Piastra / supporto per il soffietto su telaio veicolo / sollevatore assale unilaterale (SAU) / sollevatore assale centrale (SAC)

Materiale della piastra e del supporto per il soffietto: 1.0037 ≙ S235 JR ≙ ST 37-2
Materiale del profilo MSH: 1.0116 ≙ S235 J2 G3 ≙ ST37-3

Attenersi alle informazioni generali di saldatura e alle informazioni riportate nel disegno di montaggio.

Importante!

Proteggere i soffietti a sospensione pneumatica dagli spruzzi di saldatura e dal calore eccessivo.

- Per le misure per il fissaggio del soffietto consultare il disegno di montaggio del set ad aria compressa
- Fori: secondo la DIN ISO 273
- Distanza tra i fori conformemente alla DIN ISO 2768m

Nella progettazione della piastra flangiata tenere conto della capacità portante della membratura di rinforzo del telaio.

La piastra flangiata può sporgere di 85 mm oltre il bordo del controsupporto. Nel complesso comunque il 40% delle dimensioni del bordo della piastra flangiata deve poggiare direttamente sul controsupporto.

Se il soffietto non poggia correttamente non ci assumiamo alcuna responsabilità in caso di danni al soffietto a sospensione pneumatica.

Consiglio

- Soffietto a sospensione pneumatica Ø 300 mm: piastra/supporto del soffietto di almeno 200 x 245 x 6 mm
- Soffietto a sospensione pneumatica Ø 360 mm: piastra/supporto del soffietto di almeno 200 x 305 x 6 mm

W1+W2 = max. 220°

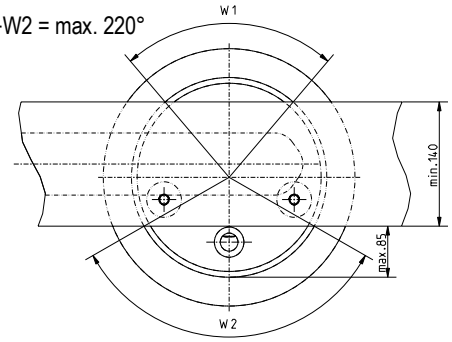

Allineamento del soffietto a sospensione pneumatica e sporgenza

3.3 Sospensione sul telaio veicolo - sollevatore assale centrale (SAC)

Materiale sospensione SAC: 1.0037 ≙ S235 JR ≙ ST 37-2

Dimensioni di montaggio/dettagli del cordone di saldatura:
Attenersi alle informazioni generali di saldatura e alle informazioni riportate nel disegno di montaggio.
Le dimensioni di montaggio AL/ALs, X ed Y sono riportate nel disegno di montaggio del sollevatore assale centrale.

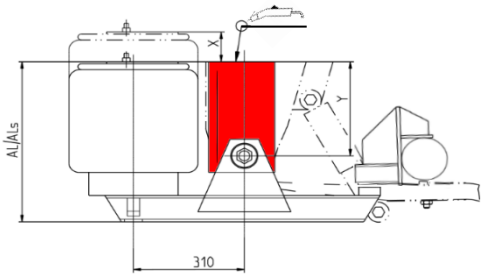

Importante!
Proteggere i soffietti a sospensione pneumatica e i bracci dagli spruzzi di saldatura e dal calore eccessivo.

3.4 Supporto sul corpo assale - sollevatore assale centrale (SAC)

Dimensioni di montaggio/dettagli del cordone di saldatura:
Attenersi alle informazioni generali di saldatura e alle informazioni riportate nel disegno di montaggio.
La dimensione di montaggio Z è riportata nel disegno di montaggio del sollevatore assale centrale.

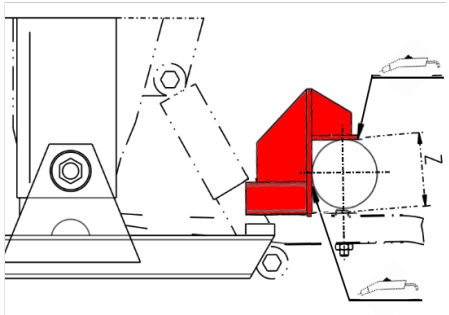

Importante!
Proteggere i soffietti a sospensione pneumatica e i bracci dagli spruzzi di saldatura e dal calore eccessivo.

3.5 Sostegno del soffietto sul profilo a C - sollevatore assale centrale (SAC-C)

Dimensioni di montaggio/dettagli del cordone di saldatura:
Attenersi alle informazioni generali di saldatura e alle informazioni riportate nel disegno di montaggio.
Le dimensioni di montaggio sono riportate nel disegno di montaggio.

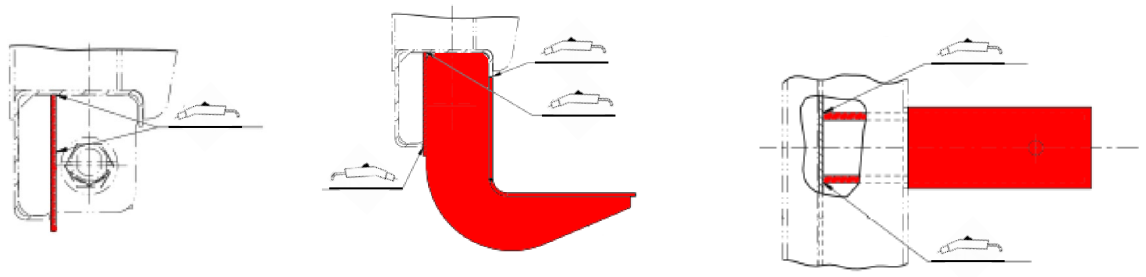

Importante!
Proteggere i soffietti a sospensione pneumatica e i bracci dagli spruzzi di saldatura e dal calore eccessivo.

3.6 Braccio di sollevamento soffietto a sospensione pneumatica sul corpo assale - sollevatore assale centrale (SAC-C)

Dimensioni di montaggio/dettagli del cordone di saldatura:
Attenersi alle informazioni generali di saldatura e alle informazioni riportate nel disegno di montaggio.
Le dimensioni di montaggio B e Y sono riportate nel disegno di montaggio.

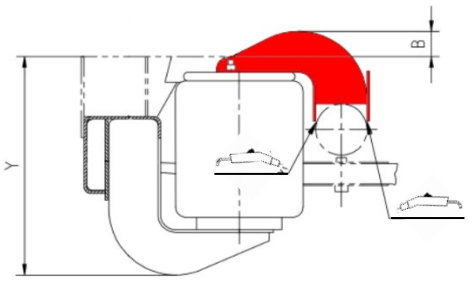

Importante!
Proteggere i soffietti a sospensione pneumatica e i bracci dagli spruzzi di saldatura e dal calore eccessivo.

3.7 Braccio di sollevamento sul corpo assale - sollevatore assale centrale (SAC) con braccio di sollevamento saldato sul corpo assale

Dimensioni di montaggio/dettagli del cordone di saldatura:
Attenersi alle informazioni generali di saldatura e alle informazioni riportate nel disegno di montaggio.
La dimensione di montaggio di 77 mm o 88 mm (a seconda del braccio di sollevamento) è riportata nel disegno di montaggio del sollevatore assale centrale.

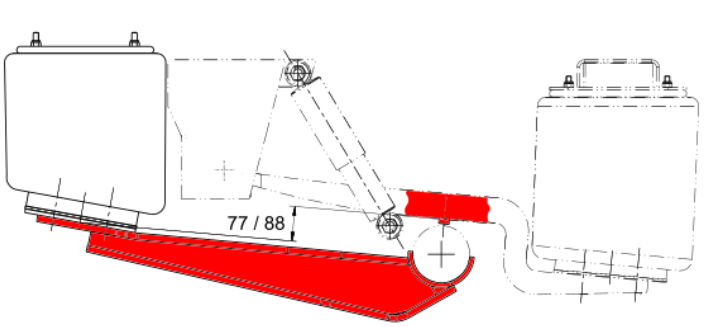

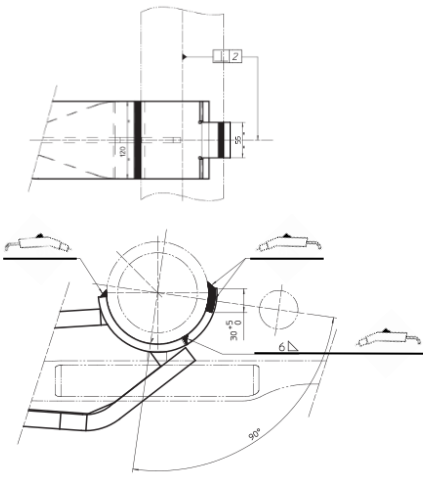

Importante!
Proteggere i soffietti a sospensione pneumatica e i bracci dagli spruzzi di saldatura e dal calore eccessivo.

3.8 Sospensione sul telaio veicolo - sollevatore assale centrale (SAC) con fune

Le dimensioni di montaggio per il fissaggio del cilindro pneumatico e le dimensioni del foro per il fissaggio del cilindro pneumatico sono riportate nel disegno di del sollevatore assale centrale (SAC) con fune. Gigant consiglia un profilo ad U largo 80 mm conformemente alla DIN 1026.

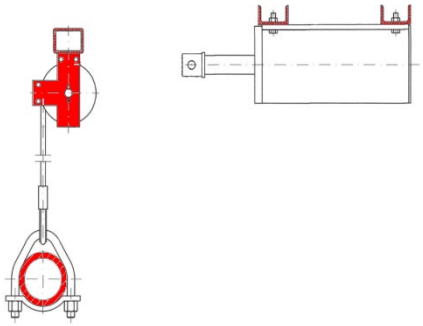

Il rullo di rinvio deve essere fissato sopra al corpo assale in modo tale che la fune mantenga la sospensione assale al centro e in posizione verticale sopra al corpo Gigant consiglia un tubo con sezione quadrata da 80 x 6 mm conformemente alla EN 1

Avviso:
Il profilo ad U, il tubo con sezione quadrata e il collegamento a vite non fanno parte della dotazione.

4. Montaggio sollevatori assali

Per il montaggio del sollevatore assale è necessario il collegamento all'impianto dell'aria compressa. Nel caso del sollevatore assale unilaterale è necessario smontare anche il collegamento a vite del braccio.

Importante!

- Assicurare il veicolo su una base piana e robusta per evitare che si sposti.
- Scollegare le linee di alimentazione di freno ed aria dalla motrice, event. smontare la ruota.
- Durante lo smontaggio del collegamento a vite del braccio posizionare veicolo e telaio su un cavalletto in modo da evitare incidenti.
- Sollevare event. l'assale e i componenti e puntellarli in modo sicuro.
- Consultare la tabella a fine documento per le coppie di serraggio.
- Dopo l'installazione del sollevatore assale eseguire un test di funzionamento.

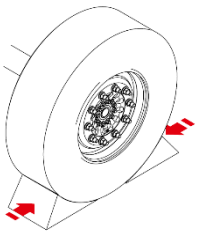

4.1 Twinlift FB100

[1] Montare il cavallotto inferiore sul soffietto a doppio lobo con 2 viti e serrare con la coppia (v. tabella).

🛠 Apertura chiave 17

! La freccia sul cavallotto inferiore è rivolta nella direzione di marcia
! Montare l'attacco dell'aria sul soffietto a doppio lobo. Filettatura dell'attacco M16x1,5

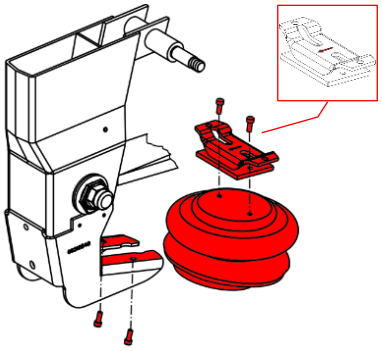

[3] Posizionare il soffietto a doppio lobo con l'attacco dell'aria rivolto verso la leva di sollevamen 2 viti con la coppia (v. tabella).

🛠 Apertura chiave 13

[4] Posizionare degli spessori in gomma attorno al braccio e collegare il cavallotto superiore con 2 viti al dado di fissaggio e serrare leggermente.

🛠 Apertura chiave 17

Importante:
Non ci deve essere contatto tra il braccio e il cavallotto!

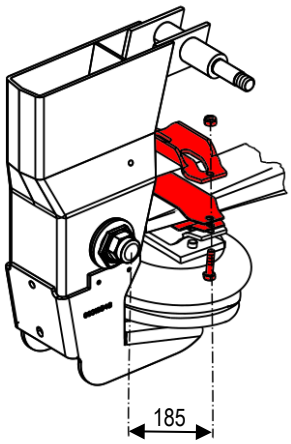

[5] Orientare il cavallotto ad una distanza di 185 mm dal centro del perno braccio e serrare con la coppia (v. tabella).

🛠 Apertura chiave 17

[6] Collegare il soffietto a doppio lobo al sistema ad aria compressa conformemente alle indicaz

! Max. pressione d'esercizio come da disegno di montaggio

Avviso:
Confrontare i componenti pneumatici forniti event. in dotazione da gigant con le specifiche del fornitore del comando pneumatico.

[7] Eseguire un test di funzionamento

4.2 Twinlift GL70, GL70HD

4.2.1 Generazione 1 (smontare la piastra di ancoraggio)

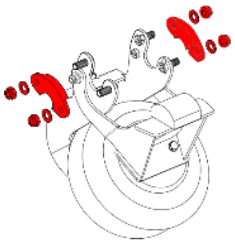

[1] Montare l'attacco dell'aria sul soffietto a doppio lobo

! Attacco filettato: R ¼"

[2] Smontare le piastre di ancoraggio

🛠 Apertura chiave 22

[3] Posizionare il sollevatore assale sul collegamento a vite del braccio e collocare le piastre di ancoraggio. Mettere sopra le rondelle e serrare i dadi di fissaggio con la coppia (v. tabella)
.

🛠 Apertura chiave 22

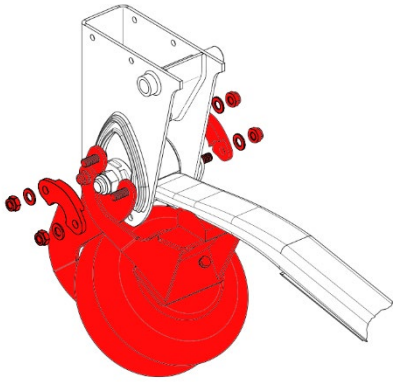

[4] Spingere in avanti in direzione di marcia il sollevatore assale e posizionare la vite di blocco davanti al foro oblungo del cavalletto a sospensioni pneumatiche e serrare con la cop (v. tabella).

🛠 Apertura chiave 22

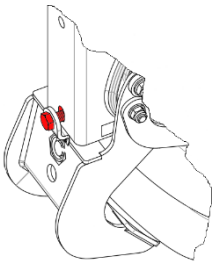

[5] Collegare il soffietto a doppio lobo al sistema ad aria comp alle indicazioni del produttore.

! Max. pressione d'esercizio come da disegno di mont

[6] Eseguire un test di funzionamento

4.2.2 Generazione 2 (viti leva di sollevamento allentate)

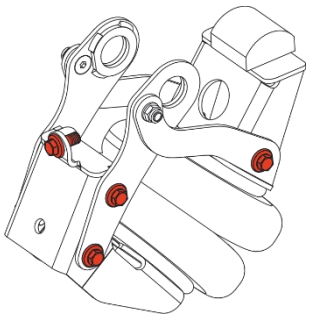

[1] Montare l'attacco dell'aria sul soffietto a doppio lobo

! Attacco filettato: R ¼"

[2] Le viti sulla leva di sollevamento sono allentate quando il prodotto viene consegnato

[3] Aprire le parti laterali allentate della leva di sollevamento e inizialmente posizionare un unico lato sul dado del collegamento a vite del perno bra

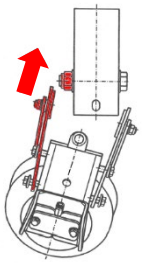

[4] Successivamente ruotare il sollevatore assale e spingere la leva di sollevamento sopra alla testa della vite sul cavalletto a sospensioni pneumatiche e stringere le viti con la coppia prescritta (v. tabella).

🛠 Apertura chiave 18

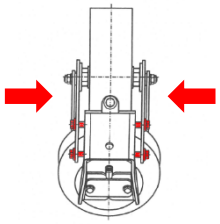

[5] Spingere in avanti in direzione di marcia il sollevatore assale e posizionare la vite di blocco davanti al foro oblungo del cavalletto a sospensioni pneumatiche e serrare con la coppia (v. tabella).

🛠 Apertura chiave 18

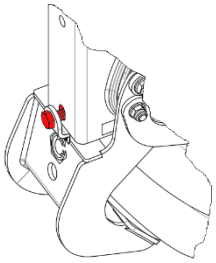

[6] Collegare il soffietto a doppio lobo al sistema ad aria compressa conformer alle indicazioni del produttore.

! Max. pressione d'esercizio come da disegno di montaggio

[7] Eseguire un test di funzionamento

4.3 Sollevatore assale laterale SAL e SAL-T

[1] Smontare event. la ruota

[2] Allentare il perno braccio

🛠 Apertura chiave 41

[3] Smontare e smaltire il dado di fissaggio, il dado eccentrico e il perno braccio.
! Tenere il braccio in posizione di sicurezza per il montaggio successivo.

[4] Spingere il dado eccentrico lungo sul perno braccio.

! Il perno braccio, il dado eccentrico e le boccole eccentriche devono essere assolutamente privi di grasso!

[5] Portare la leva di sollevamento in posizione ed introdurre il perno braccio

[6] Posizionare il dado eccentrico lungo ed avvitare un nuovo dado di fissaggio, quindi serrare con una precoppia di 200 Nm.

[7] Montare il soffietto a sospensione pneumatica sulla leva di sollevamento con la coppia specificata (v. tabella).

🛠 Apertura chiave 30

! Con la leva di sollevamento a tubo quadro, prima di avvitare il dado di fissaggio, posizionare la boccola dell'adattatore sopra al perno del soffietto a sospensione pneumatica.

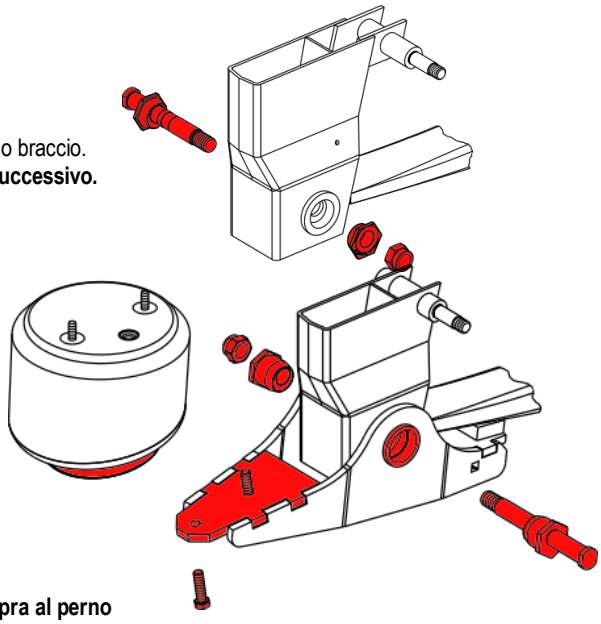

[8] Montare i bulloni passanti M12 del soffietto a sospensione pneumatica con dadi di fissaggio sullo chassis con la coppia specificata (v. tabella).

🛠 Apertura chiave 19

[9] Regolare la convergenza → **5. Regolazione manuale della convergenza, p. 11**

! Max. pressione d'esercizio come da disegno di montaggio.

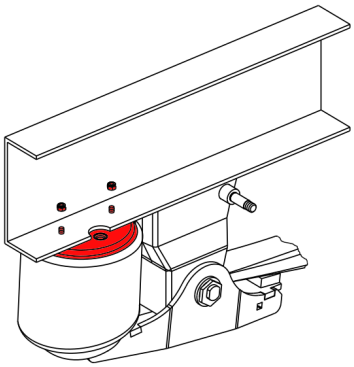

[10] Eseguire un test di funzionamento

4.4 Sollevatore assale centrale SAC e SAC-T

[1] Lubrificare le boccole della sospensione con grasso gigant

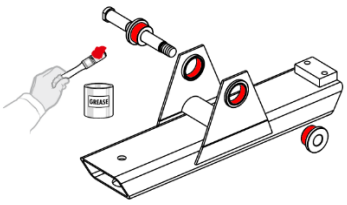

[2] Spingere la boccola cuscinetto sul perno braccio

[3] Portare in posizione la leva di sollevamento sulla sospensione e introdurre il perno braccio.

[4] Pulire il filetto del perno braccio

[5] Posizionare la boccola cuscinetto e serrare il dado di fissaggio con la coppia specificata (v. tabella).

🛠 Apertura chiave 32 / apertura chiave 41

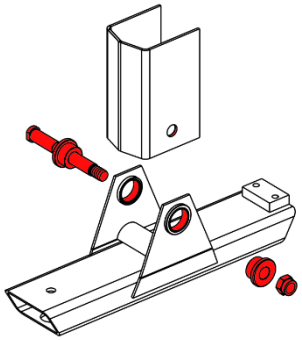

[6] Montare il soffietto a sospensione pneumatica sulla leva di sollevamei (v. tabella)

🛠 Apertura chiave 30 / apertura chiave 24

! Prima di avvitare il dado di fissaggio, posizionare la boccola dell'adattatore sopra al perno del soffietto a sospensione pneumatica.

[7] Montare i bulloni passanti M12 del soffietto a sospensione pneumatica con dadi di fissaggio sullo chassis con la coppia specificata (v. tabella).

🛠 Apertura chiave 19

! Tener conto del punto 3.2 - superficie di appoggio piastra flangiata!

[8] Collegare il soffietto a sospensione pneumatica al sistema ad aria compressa conformemente alle indicazioni del produttore.

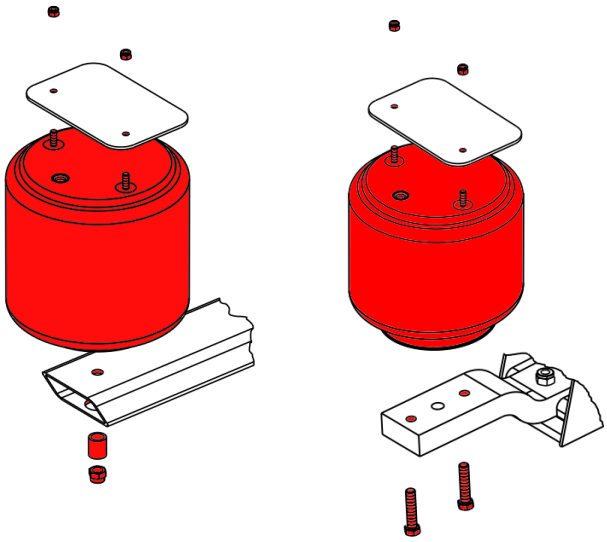

4.5 Sollevatore assale centrale sul profilo a C (SAC-C)

[1] Montare il soffietto a sospensione pneumatica sul relativo sostegno con la coppia specificata (v. tabella).

🛠 Apertura chiave 30

[2] Montare i bulloni passanti M12 del soffietto a sospensione pneumatica con d sul braccio di sollevamento con la coppia specificata (v. tabella).

🛠 Apertura chiave 19

! Tener conto del punto 3.2 - superficie di appoggio piastra flangiata!

[3] Collegare il soffietto a sospensione pneumatica al sistema ad aria compressa conformemente alle indicazioni del produttore.
! Max. pressione d'esercizio come da disegno di montaggio

[4] Eseguire un test di funzionamento

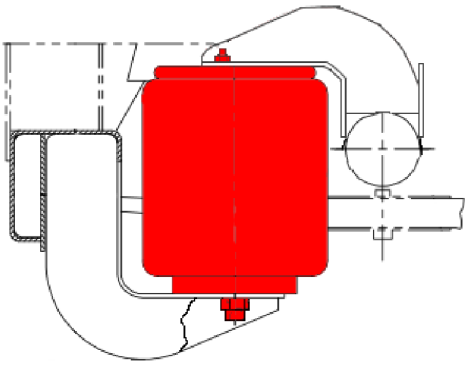

4.6 Sollevatore assale centrale (SAC) con braccio di sollevamento saldato sul corpo assale

[1] Montare il soffietto a sospensione pneumatica sul braccio di sollevamento

🛠 Apertura chiave 24

[2] Montare i bulloni passanti M12 del soffietto a sospensione pneumatica con dadi di fissaggio sullo chassis con la coppia specificata (v. tabella).

🛠 Apertura chiave 19

! Tener conto del punto 3.2 - superficie di appoggio piastra flangiata!

[3] Collegare il soffietto a sospensione pneumatica al sistema ad aria compressa conformemente alle indicazioni del produttore.
! Max. pressione d'esercizio come da disegno di montaggio

[4] Eseguire un test di funzionamento

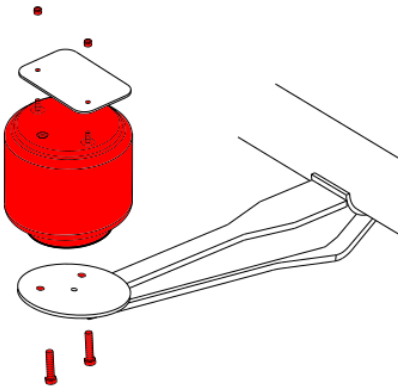

4.7 Sollevatore assale centrale (SAC) con fune

[1] Avvitare il cilindro pneumatico sul supporto
gigant consiglia: M12 (8.8) 🛠 Apertura chiave 19

[2] Montare la fune metallica sul cilindro pneumatico, imbullonare e fissare con una copiglia.

gigant consiglia: fune in acciaio 6x19+1 Ø12 mm conformemente alla EN12385

[3] Montare la fune metallica con il rullo di rinvio sul supporto, imbullonare e fissare con una copiglia.

[4] Montare la sospensione assale sul corpo assale serrando uniformemente ed alternativamente i dadi di fissaggio fino alla coppia di serraggio specificata (vedere tabella).

🛠 Apertura chiave 30

[5] Montare la fune metallica sulla sospensione assale

! La fune metallica deve scorrere verticalmente dal rullo di rinvio alla sospensione assale.

[6] Eseguire un test di funzionamento

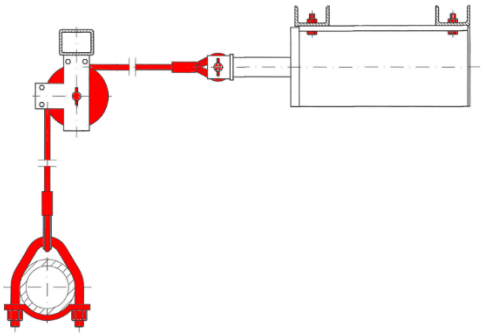

5. Regolazione manuale della convergenza

Con le boccole eccentriche è possibile spostare l'assale in direzione longitudinale e regolare la convergenza.

Importante:

Il raccordo a vite e le superfici di appoggio devono essere privi di grasso.

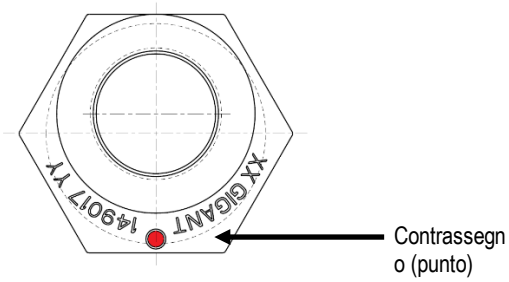

Nota bene!
Quando il veicolo è in posizione verticale, il contrassegno circolare (punto) sulla boccola eccentrica
deve essere rivolto verso terra prima di regolare la convergenza.

- Effettuare il preserraggio della vite del braccio con 200 Nm.
- Le due boccole eccentriche sul cavalletto a sospensioni pneumatiche devono avere la stessa posizione angolare.
- I punti di marcatura devono trovarsi esattamente di fronte.
- Utilizzare l'utensile di centraggio (700311047), in alternativa la chiave a bocca con apertura 60
- Serrare il dado di serraggio della vite del braccio con la coppia prescritta (v. tabella) dopo la regolazione della convergenza.

Figura esemplificativa:

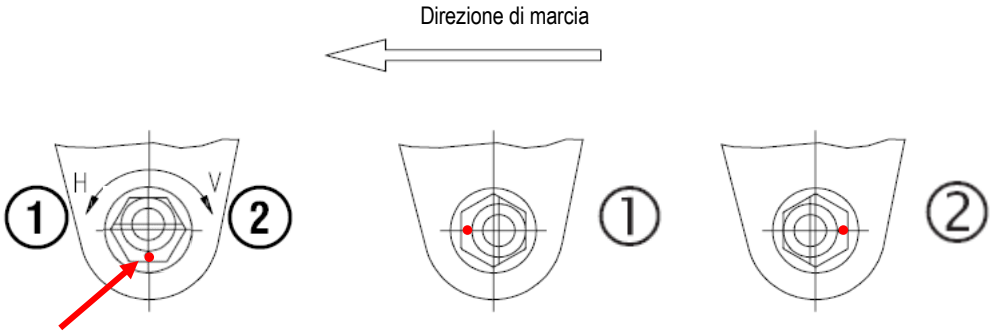

Osservare il contrassegno (punto) | Massimo spostamento dell'assale di 5 mm indietro | Massimo spostamento dell'assale di 5 mm in avanti

6. Scostamenti dai dati indicati

Esistono dei modelli di veicoli che impongono uno scostamento dalle misure indicate e dai carichi ammessi. Tali scostamenti devono essere concordati con gigant - Trenkamp & Gehle GmbH.

7. Coppie di serraggio consigliate

Utilizzo	Figura	Filetto	Coppia di serraggio
Perno braccio (SAL / SAL-T)	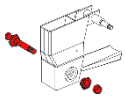	M27 x 1,5	575 Nm ± 25 Nm
Perno braccio (SAC / SAC-T)	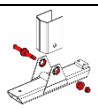	M27 x 1,5	575 Nm ± 25 Nm
Perno filettato soffietto a rotolamento (SAL / SAL-T / SAC / SAC-T / SAC-C)	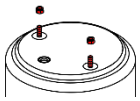	M12	55 Nm ± 5 Nm
Barra di trazione soffietto a rotolamento (SAL / SAL-T / SAC / SAC-T / SAC-C)	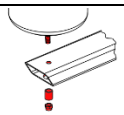	M20	275 Nm ± 25 Nm
Piastra di fondo del pistone soffietto a rotolamento (SAL / SAL-T / SAC / SAC-T)	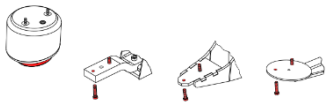	M16	280 Nm ± 10 Nm
Cavallotto - soffietto a doppio lobo (Twinlift FB100)		M8	25 Nm ± 5 Nm
Soffietto a doppio lobo - leva di sollevamento (Twinlift FB100)		M8	25 Nm ± 5 Nm
Collegamento a vite cavallotto (Twinlift FB100)	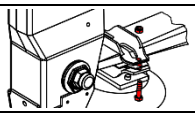	M10	43 Nm ± 3 Nm
Vite di fissaggio cavalletto a sospensioni pneumatiche (Twinlift GL70: generazione 1 + 2)		M14	80 Nm ± 5 Nm
Viti leva di sollevamento (Twinlift GL70: generazione 2)	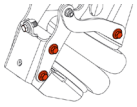	M14	120 Nm ± 10 Nm
Dadi di fissaggio piastra di ancoraggio (Twinlift GL70: generazione 1)	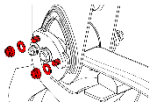	M14	120 Nm ± 10 Nm
Sospensione assale (sollevatore assale con fune)	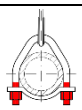	M20	280 Nm

Importante!

Ogni volta che vengono smontati, i dadi di fissaggio e il perno braccio utilizzati devono essere sostituiti con nuovi componenti.

Queste istruzioni di montaggio sono parte integrante delle nostre condizioni di vendita e fornitura. In caso di mancata osservanza delle stesse, non potremo accettare richieste di garanzia in caso di danni. Non superare i carichi assiali indicati. Osservare le altezze del baricentro e le indicazioni nei disegni di montaggio. Durante la progettazione tenere conto che in un semirimorchio il carico sulla ralla deve essere stabilizzato tramite la ralla della motrice. Deve essere garantito uno spazio libero sufficiente per gli pneumatici e i componenti dell'assale, in particolare quando il veicolo è abbassato.

Numero modifica	Indice	Descrizione modifica	Data	Firma
P150	2	Integrazione sollevatore assale GL70 generazione 2	2021.12.07	HU
303256657	1	2.3 Figure/denominazione aggiornate	2019.12.11	HU
-	0	Nuovo documento	2019.03.05	HU

Creato/controllato:		Approvato:	
2021.12.07	HU	2021.12.07	AK
Data	Firma	Data	Firma