Typenschild – Achsidentifikation

Das GIGANT-Typenschild (aktuelle Version)

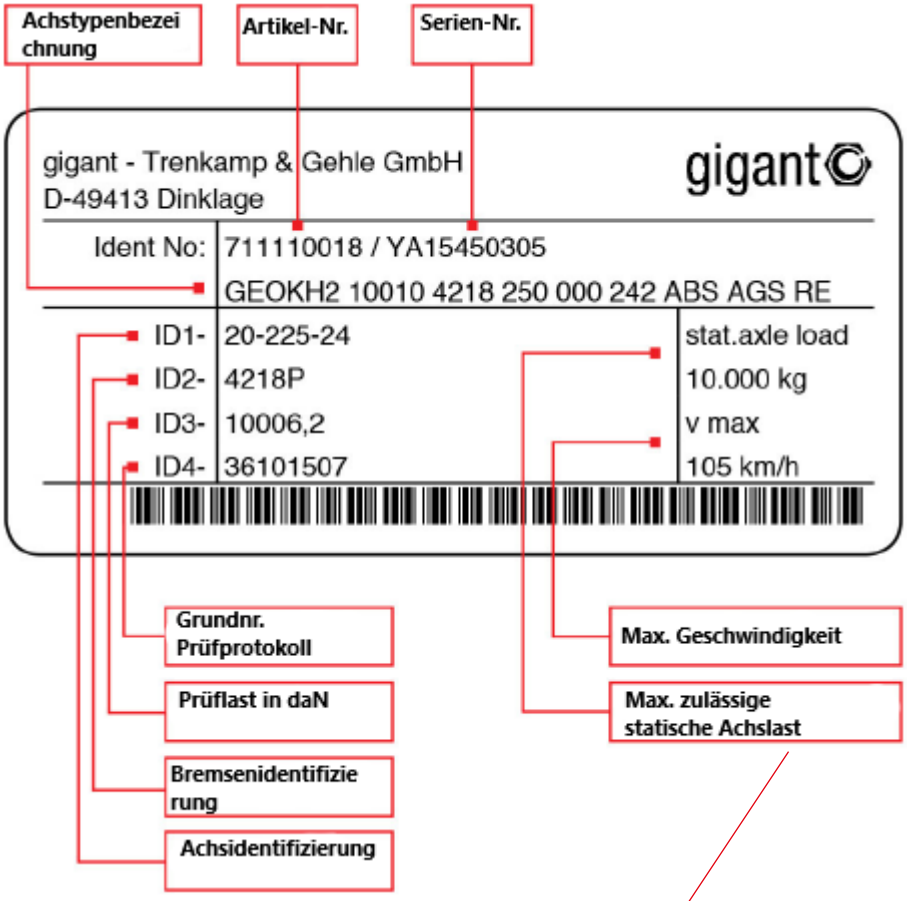

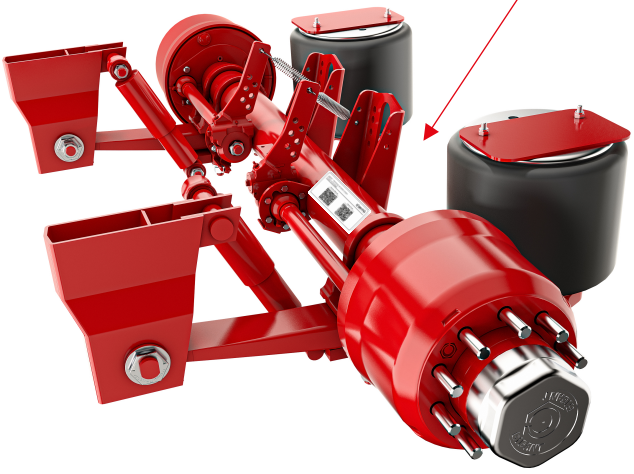

Seit 2017 können die QR-Codes auf den Achsen gescannt werden:

Durch das Scannen dieser Codes gelangt man direkt zu unserem Spare Parts Online Shop.

Typenschild – Achsidentifikation

gigant trailer achsen

Identifizierung Typenschild – Seriennummer bis 2009 – 10 Stellen

Achsnummer

Woche/Jahr

XXXXXX WW/JJ

XXXXXX = Achsnummer

WW/JJ = Woche/Jahr

Identifizierung Typenschild – Seriennummer von 2009 bis 2013 – 9 Stellen

DJJWWNNNN

JJ = Jahr

WW = Woche

NNNN = Laufende Nummer pro Tag, Jahr und Standort

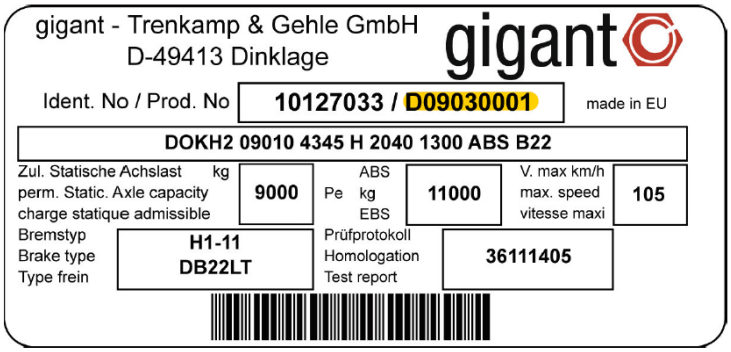

Identifizierung Typenschild – Seriennummer ab 2013 - 10 Stellen

YAJJWWNNNN

JJ = Jahr

WW = Woche
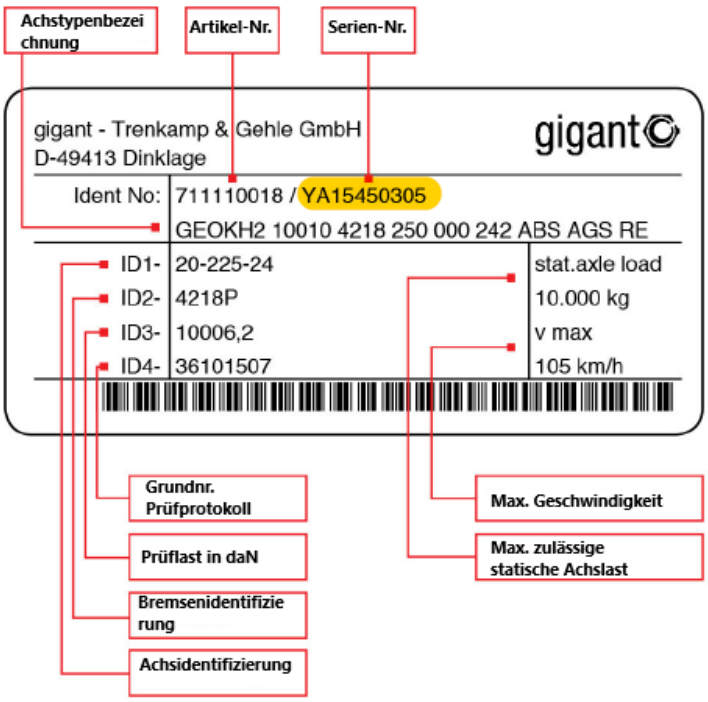
NNNN = Laufende Nummer pro Tag, Jahr und Standort